CAD Origina SOLID EDGE
VSE spremembe samo v CAD.

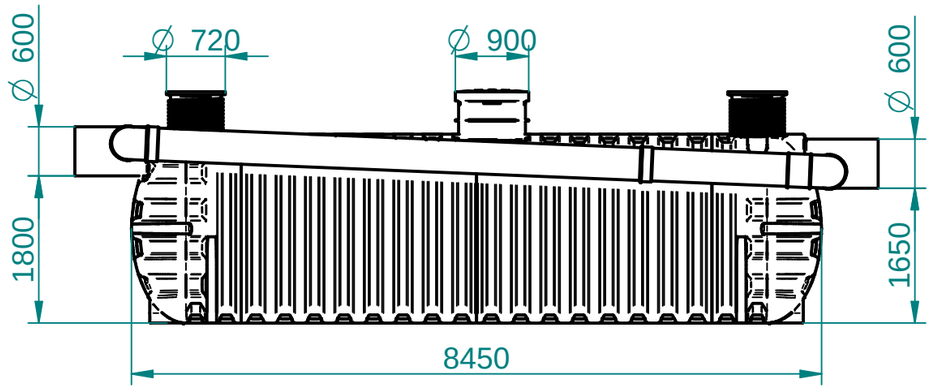

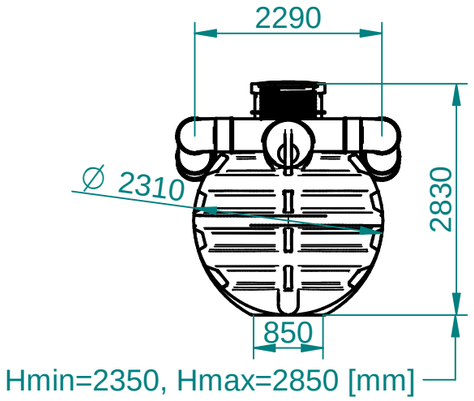

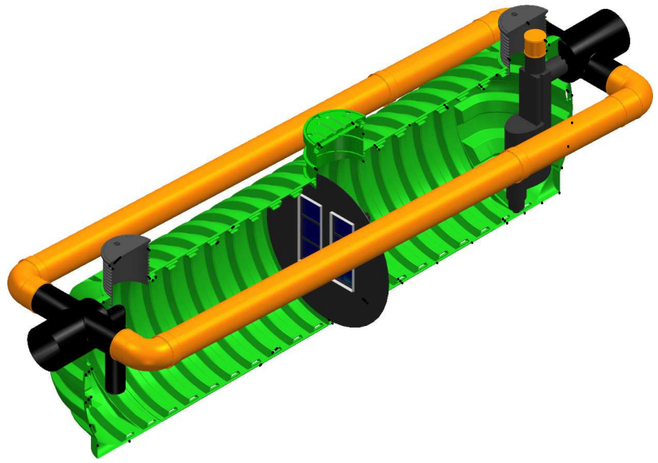

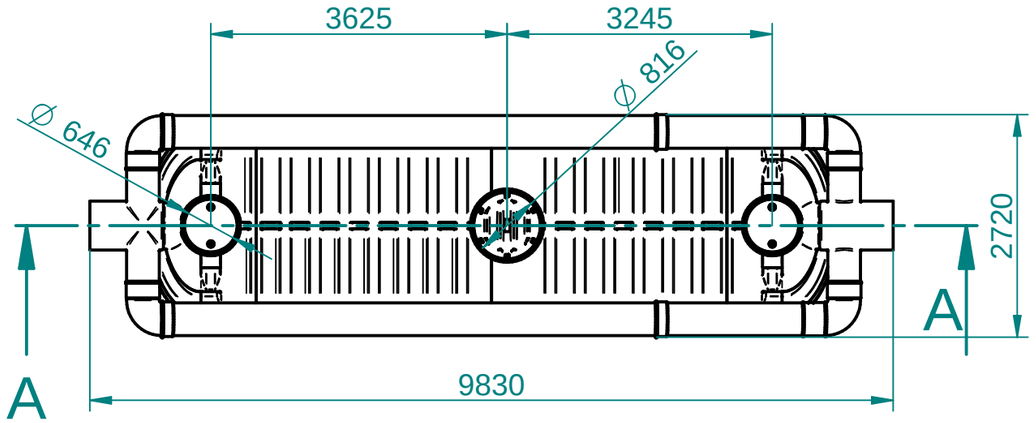

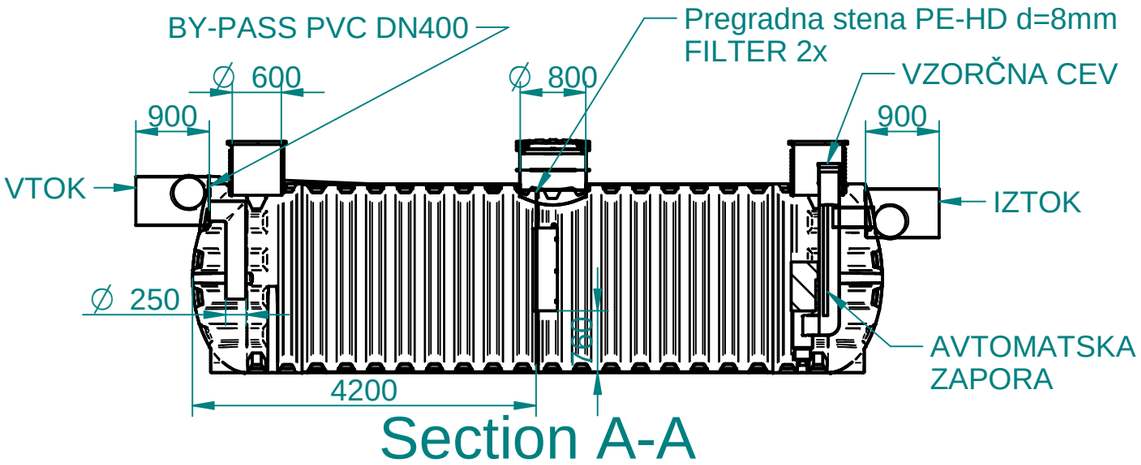

Section A-A

Standard

Za tehnične risbe si pridržujemo pravico do sprememb

Nazadnje spremenil jakag dne 2017-06-05 09:04:41
ImeModela: RoSEP NS 625_125 BY-PASS.asm
ImeDokumenta: RoSEP NS 650_125 BY-PASS.dft

SOLID EDGE HOME USE

				Toleranca Po standardu ISO 8015		Merilo: 1:75 Teža:	Standard: EN 858
						Material: PE, PVC, PP	Dim. Sur.
					Datum:	Uporabnik:	Ime: Lovilec olj RoSEP NS 650/125[L/s]_BY-PASS
				Konst.:	05.06.2017	JakaG	
				Risal:	05.06.2017	JakaG	Volume : 30.000 L
				Kontr.:			Code : 6851
				Kategorija			
							Št. risbe: 1-6501253017 Index
							Projekt
Ozn.	Opomba	Datum	Ime	Status			Zamenjava za: Zamenjal:

A3