CAD Origina SOLID EDGE
VSE spremembe samo v CAD

Standard

Za tehnične risbe si pridržujemo pravico do spremembe

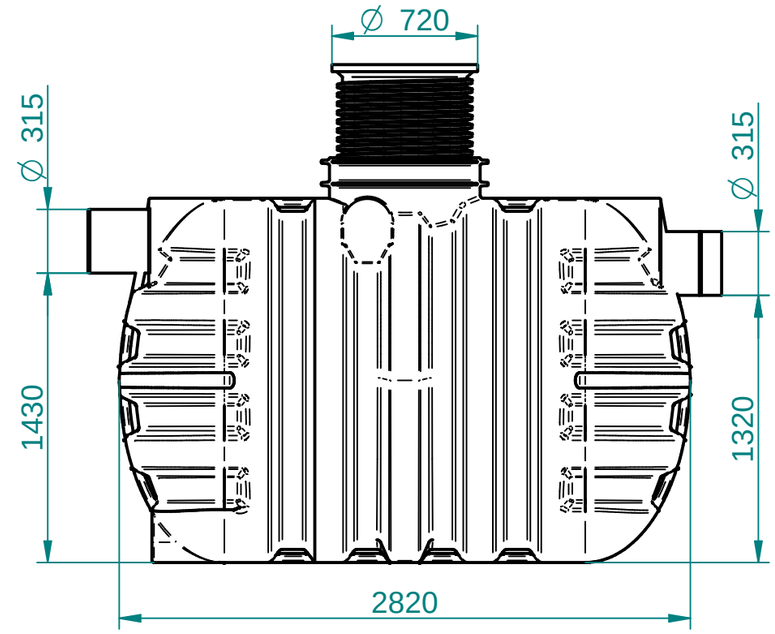

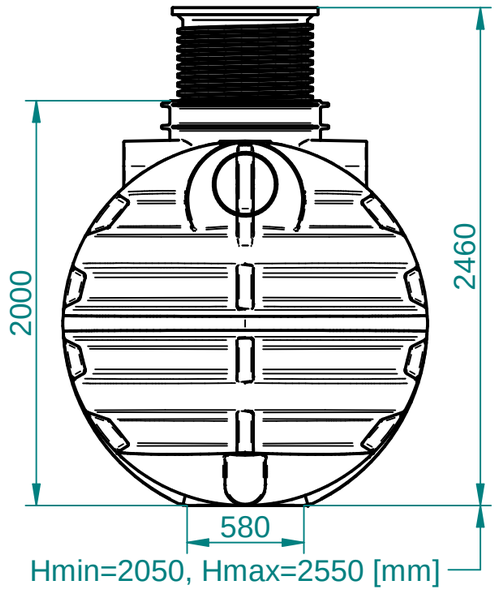

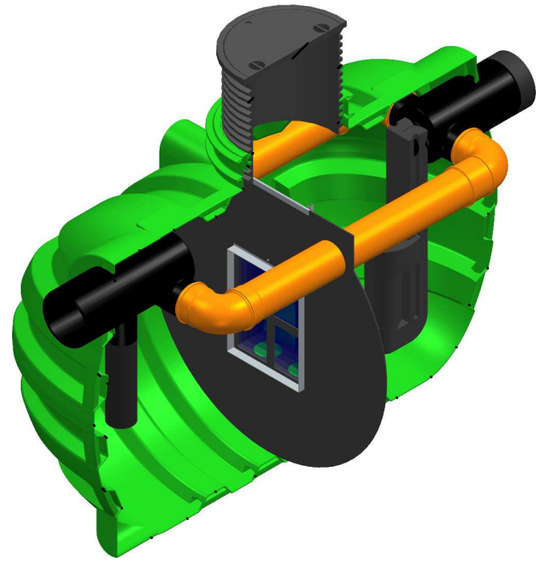

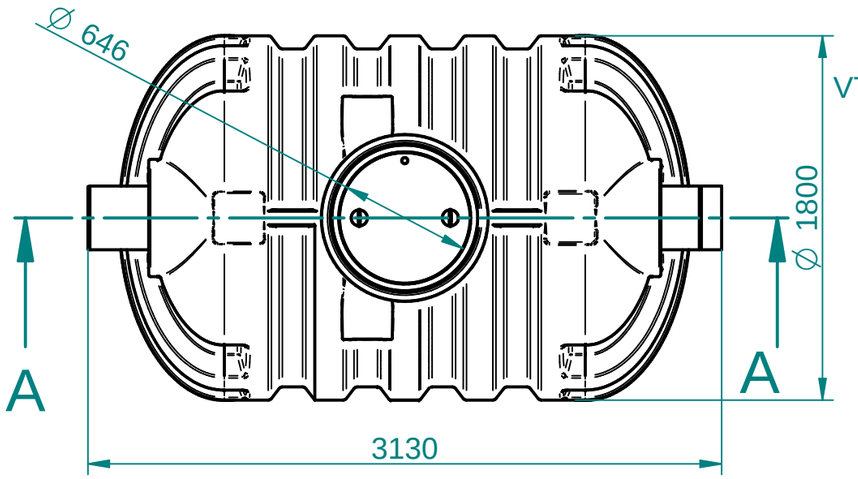

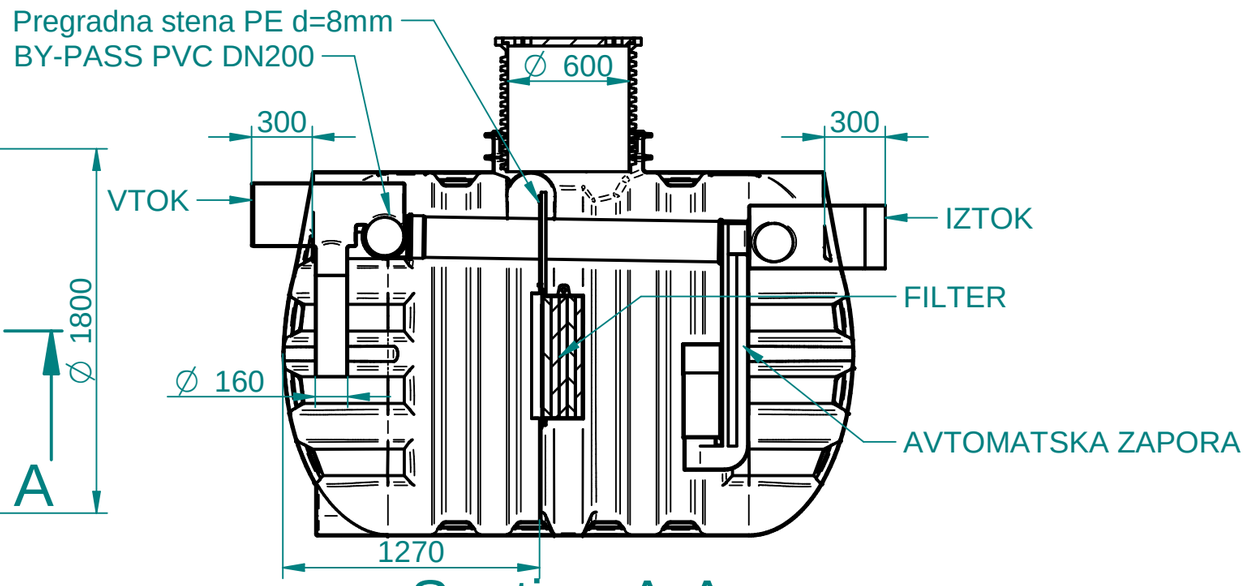

Section A-A

Toleranca: Po standardu ISO 8015		Merilo: 1:30 Teža:	Standard: EN 858
		Material: PE, PVC, PP	Dim. Sur.
	Datum:	Uporabnik:	Ime: Lovilec olj RoSEP NS 100/20[L/s]_BY-PASS
Konst.:	02.06.2017	JakaG	Volume : 6.000 L
Risal:	02.06.2017	JakaG	Code : 6884
Kontr.:			
Kategorija			Št. risbe: 1-10020600017 Index
roto dimenzije	ROTO - PAVLINJEK, proizvodnja plastičnih izdelkov in tržnja d.o.o. Gorička 100, Center 9000 Murska Sobota, Slovenija Telefon: +386 (0)2 52 52 174, 172 Fax: +386 (0)2 52 52 171 E-pošta: roto@roto.si Internet: http://www.roto.si		Projekt
Ozn. / Opomba / Datum / Ime	Status		Zamenjava za: / Zamenjal:

A3

Nazadnje spremenil jakag dne 2017-06-23 13:08:25
ImeModela: RoSep NS 100_20 BY-PASS.asm
ImeDokumenta: RoSep NS 100_20 BY-PASS.dft

SOLID EDGE HOME USE