VODOMERNI
TERMO JAŠKI

INTELIGENTNE eko REŠITVE

www.rotoeco.eu/sl/vodomerni-jaski

Namen in uporaba **vodomernega termo jaška**

Vodomerni termo jašek je namenjen vgradnji vodomernega števca zunaj objekta za individualne hiše oziroma manjše porabnike vode.

Vgrajuje se na pohodne površine kot so zelenice, hišna dvorišča in povozne površine, kot so pločniki in parkirišča lahkih osebnih vozil. Način vgradnje in konstrukcija termo jaška omogočata, da je vodomerni števec enostavno dostopen za popis, servisiranje ali zamenjavo.

Konstrukcija **in tehnologija**

ROTO vodomerni termo jašek je izdelan iz polietilena (PE) v črni barvi.

Konstrukcija in izbrani vgrajeni materiali varujejo vodomer pred zamrznitvijo tudi v najbolj ekstremnih primerih - v najhladnejših zimskih dneh tudi brez pretoka vode.

Vodomerni števec je pred vstopom zunanjega hladnega zraka zavarovan s termoizolacijsko komoro. Odprto dno ROTO termo vodomernega jaška omogoča prehod toplote iz zemlje v termoizolacijsko komoro.

Prednosti ROTO **vodomernega termo jaška**

Namestitev števca v vodomerni jašek nudi večje število prednosti, med drugim zaščito in nadzor, lahek dostop, enostavno in hitro odčitavanje stanja in enostavno vzdrževanje, servis ali zamenjavo števca.

Notranja instalacija jaška, cevi in priključni elementi imajo dolgo življenjsko dobo. Predvidena življenjska doba elementov znaša več kot 50 let, saj so uporabljeni materiali medenina in polipropilen. Spoji med cevmi in spojkami so polifuzijsko varjeni, kar zagotavlja 100% tesnost tudi pri večjih tlakih. Vgrajene PP-R cevi zagotavljajo najvišje higienske standarde. Notranje površine cevi so popolnoma gladke, kar preprečuje nastajanje oblog in biofilma na stenah cevi.

Certifikati **in poročila**

ROTO vodomerni jaški imajo pridobljene naslednje certifikate in poročila:

- Toplotna izolativnost (ZAG Ljubljana)
  št. poročila: 0958/18-520-1 (TERMO Ø600)
  P-1228/08-520-1 (TERMO Ø1000)
- Nosilnost jaška Klasa A015
  (BTI - Bautechnisches Institut)
  št. poročila: 23000-90-A/2014 (TERMO Ø600)

Možnost izbire **različnih pokrovov**

PE (polietilenski) pokrov zelene barve

PE (polietilenski) pokrov betonsko sive barve

LTŽ (litoželezni) pokrov klasa A015

Kot dodatna oprema obstaja tudi različica pokrova z možnostjo zaklepanja.

Primer vgradnje **ROTO vodomernega termo jaška**

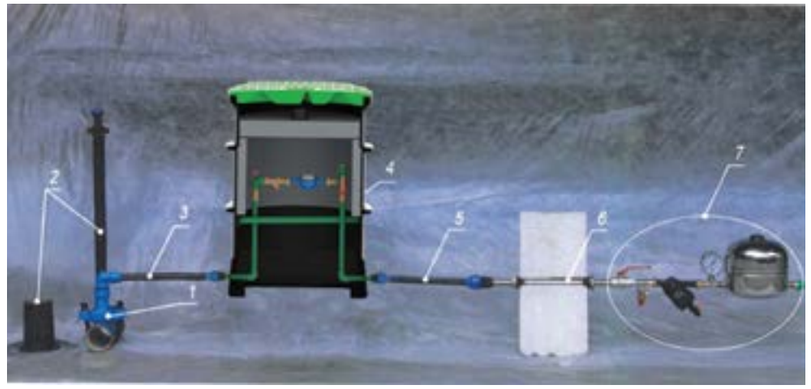

1. priklop na obstoječi javni vodovod z navrtalnim oklepom
2. vgradna garnitura s cestno kapo
3. povezovalni cevovod do vodomernega jaška PE100 RC PROTEGT Ø32 PN16
4. vodomerni ROTO termo jašek z LTŽ ali PE pokrovom
5. povezovalni cevovod od vodomernega jaška do objekta PE100 RC PROTECT Ø32 PN16
6. prehod skozi steno RF (inoks) DN25
7. sklop armatur notranje inštalacije po projektu notranje inštalacije (krogelni ventil, varnostni ventil, lovilec nečistoč, manometer, pretočna raztezna posoda)

TERMO Ø600

Vodomerni termo jašek Ø600 je idealna izbira za individualne hiše oz. manjše porabnike vode. Na voljo so opremljeni ali prazni jaški. V standardni opremi jaški vsebujejo termoizolacijski plašč po notranjem obodu in termoizolacijski pokrov.

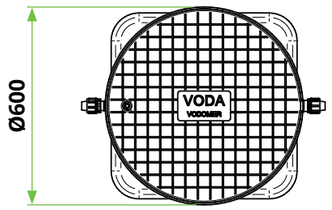

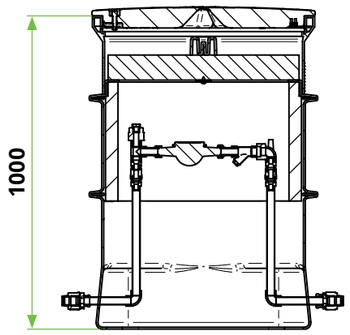

Možnosti **pokrovov:**

PE zelen - za travnate površine [šifra: 52069]

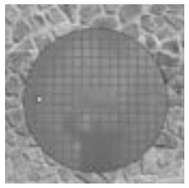

PE betonsko siv - za tlakovane površine [šifra: 52069]

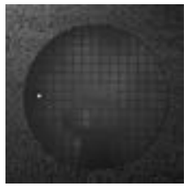

LTŽ črn A015 - za asfaltirane površine [šifra: 1280315]

TERMO Ø1000

Vodomerni termo jašek Ø1000 je primeren za vgradnjo večjega števila vodomernih števcev - do 4. Na voljo so opremljeni ali prazni jaški.

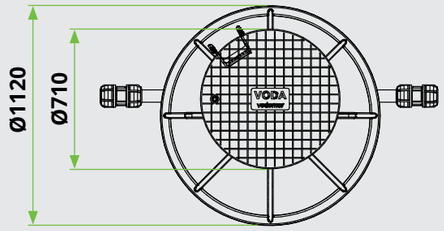

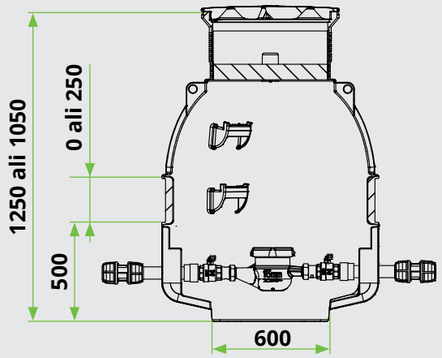

Možnosti **pokrovov:**

PE zelen - za travnate površine [šifra: 52069]

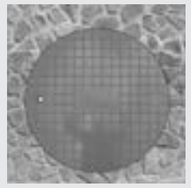

PE betonsko siv - za tlakovane površine [šifra: 52069]

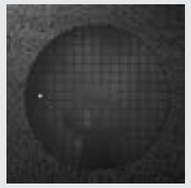

LTŽ črn A015 - za asfaltirane površine [šifra: 1280315]

Možnost **standardne opreme**

TERMO Ø600 [šifra: 7600252070]

- vhod 1″ – izhod ¾″ (standardna izvedba priključka vodomera ¾″)
- montaža priključnih cevi s hitrimi spojkami
- instalacija PP-R (PN16) cevi s ponikljanimi ali medeninastimi fazonskimi elementi
- armatura: kotni krogelni ventil, lovilec nečistoč ali regulator tlaka
- pohodni pokrov PE Ø600
- ali pohodni pokrov Ø600 litoželezni Klasa A015 (15 kN)
- termoizolacijski plašč po notranjem obodu jaška
- termoizolacijski pokrov z držalom

Dodatna **oprema jaška**

Možnost povišanja [šifra: 5760]

V primeru, da je potrebno zaradi globine vkopa vodomerni jašek povišati, je možno dokupiti dodatni povišek višine 250 mm. Na povišek se namesti litoželezni ali plastičen PE pokrov.

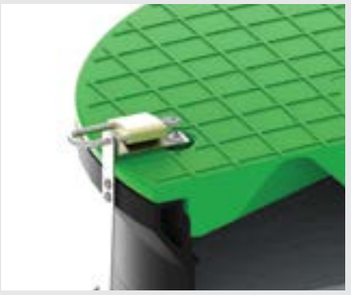

Možnost zahteve zaklepanja vodomernega jaška

V primeru daljše odsotnosti od doma ali počitniške hiše, je možno dodatno zaklepanje jaška s ključavnico - obešanko.

Možnost dodatnega vodomera ali regulatorja tlaka

V vodomerni jašek sta lahko vgrajena en ali dva vodomera, ali en vodomer in regulator tlaka.

Možnost **prilagajanja višine jaška zahtevam terena**

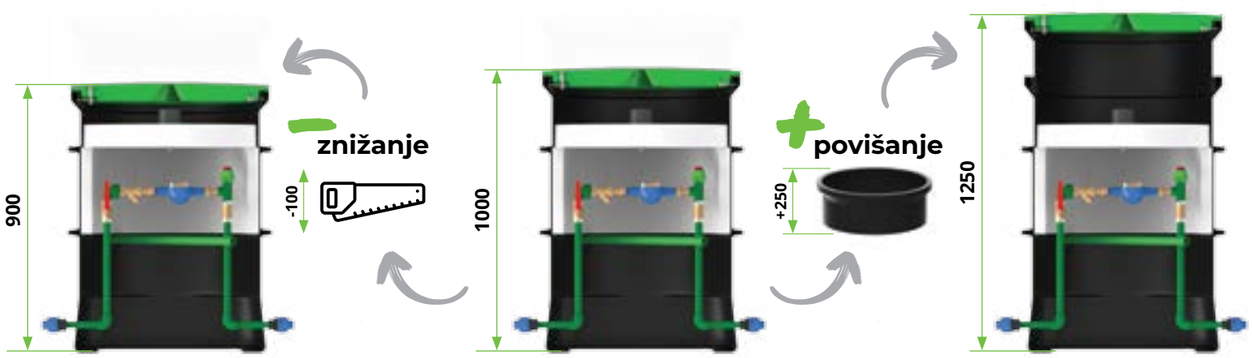

Tehnične lastnosti ROTO **vodomernih termo jaškov**

	TERMO Ø600	TERMO Ø1000	TERMO Ø1000
Šifra jaška brez opreme:	**7600520700**	**7600058080**	**7600058400**
Šifra jaška z opremo:	**7600252070**	/	/
Višina:	1000 mm	1250 mm	1500 mm
Premer:	Ø600	Ø1000	Ø1000
Teža:	19 kg	40 kg	50 kg
Material telo:	polietilen, črna barva		
Material pokrov:	polietilen (v zeleni ali sivi barvi) ali lito železo (v črni barvi)		
Material cevi:	PR-R (PN16)		
Izolacijski pokrov:	termoizolacijski debeline 80 mm	termoizolacijski debeline 80 mm	termoizolacijski debeline 80 mm
Izolacijski plašč:	termoizolacijski debeline 40 mm	/	/
Cona zamrzovanja	820 mm	/	/
Število vodomerov:	1 do 2	1 do 4	1 do 4
Vhodni priključek:	3/4″ ali 1″	3/4″ ali 2″ (DN 50)	3/4″ ali 2″ (DN 50)
Izhodni priključek:	3/4″ ali 1″	3/4″ ali 2″ (DN 50)	3/4″ ali 2″ (DN 50)
Razred obremenitve:	Pohodna PE ali LTŽ do 15 kN (A015)	Pohodna PE ali LTŽ do 15 kN (A015)	Pohodna PE ali LTŽ do 15 kN (A015)
DODATNA OPREMA			
Možnost povišanja:	DA - povišek 250 mm **[šifra: 5760]**	DA - povišek 250 mm **[šifra: 5760]**	DA - povišek 250 mm **[šifra: 5760]**
Možnost skrajšanja:	DA - do 100 mm	DA - do 100 mm	DA - do 100 mm
Možnost zaklepanja:	DA	DA	DA
Možnost vgradnje čistilnega ventila:	DA	DA	DA
Možnost vgradnje regulatorja tlaka:	DA	DA	DA
LDPE pokrov - zelen	DA **[šifra: 52069]**	DA **[šifra: 52069]**	DA **[šifra: 52069]**
LDPE pokrov - betonsko siv	DA **[šifra: 52069]**	DA **[šifra: 52069]**	DA **[šifra: 52069]**
LTŽ pokrov	DA **[šifra: 1280315]**	DA **[šifra: 1280315]**	DA **[šifra: 1280315]**

Navodila za vgradnjo
vodomernega termo jaška

Na pohodni površini - trava ali tlakovci

Vodomerni termo jašek se vgrajuje na **utrjeno in vodoravno zemljino**. Zaradi izolacijskega učinka je potrebno jašek zasuti **izključno z zemljo** – gramoznega materiala ne smemo uporabljati.

Po končani montaži in po pregledu vodomera je potrebno vstaviti **vmesni termo pokrov iz XPS**, ki zagotavlja, da tudi v najhladnejših delih leta ne pride do zamrznitve vodomernega števca.

travnata površina

tlakovana površina

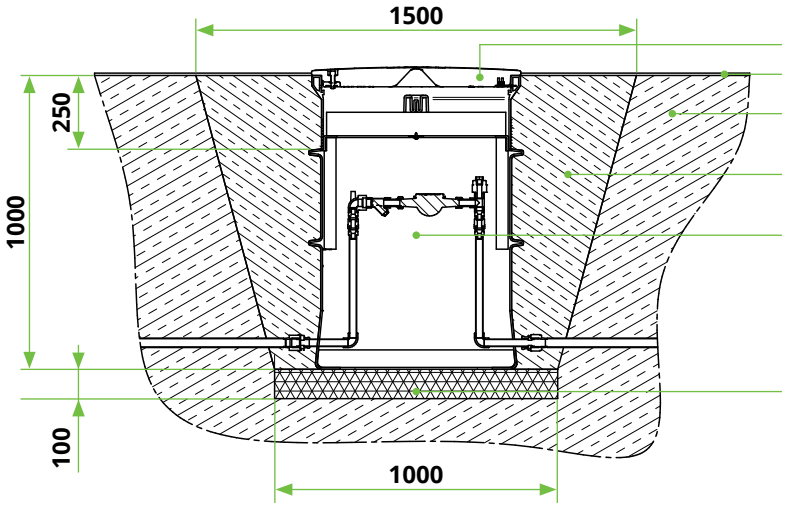

POHODNI POKROV - PE ali LTŽ ZELENICA

OKOLIŠKA ZEMLJINA

NASUTJE - ZEMLJA

ROTO VODOMERNI TERMO JAŠEK

UTRJENA PEŠČENA POSTELJA

Na povozni površini – pločnik in hišna dvorišča

Pri vgradnji vodomernega termo jaška s povoznim litoželeznim pokrovom je potrebno upoštevati **osnovne zahteve, ki veljajo za pohodno izvedbo**. Posebno pozornost je potrebno nameniti izdelavi **utrjene in vodoravne zemljiščne podlage** na globini 100 cm. Zbitost podlage pod jaškom mora znašati najmanj 92 % standardnega Proctorja.

Pri zasipu in utrjevanju **ni dovoljena uporaba težkih gradbenih strojev**. Prav tako mora biti v času zasipavanja in utrjevanja **litoželezni pokrov v ležišču** vodomernega termo jaška.

povozna površina

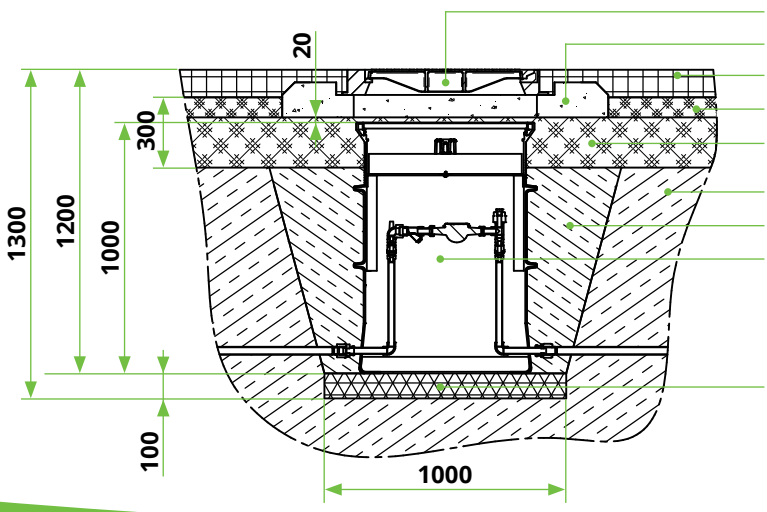

LITOŽELEZNI POKROV IN OKVIR

ARMIRANO-BETONSKI VENEC

ASFALT / TLAKOVANEC

PODLOŽNI GRAMOZNI TAMPON

GRAMOZ GRANULACIJE 16-32 mm

OKOLIŠKA ZEMLJINA

NASUTJE - ZEMLJINA

ROTO VODOMERNI TERMO JAŠEK

UTRJENA PEŠČENA POSTELJA

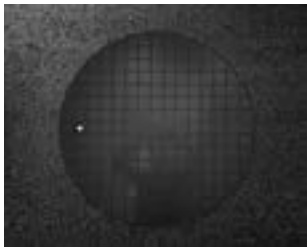

ROTO Slovenija d.o.o., Puconci 12, 9201 Puconci, Slovenija | Tel.: +386 (0)2 52 52 178
prodaja@roto.si | www.rotoeco.eu/sl/vodomerni-jaski