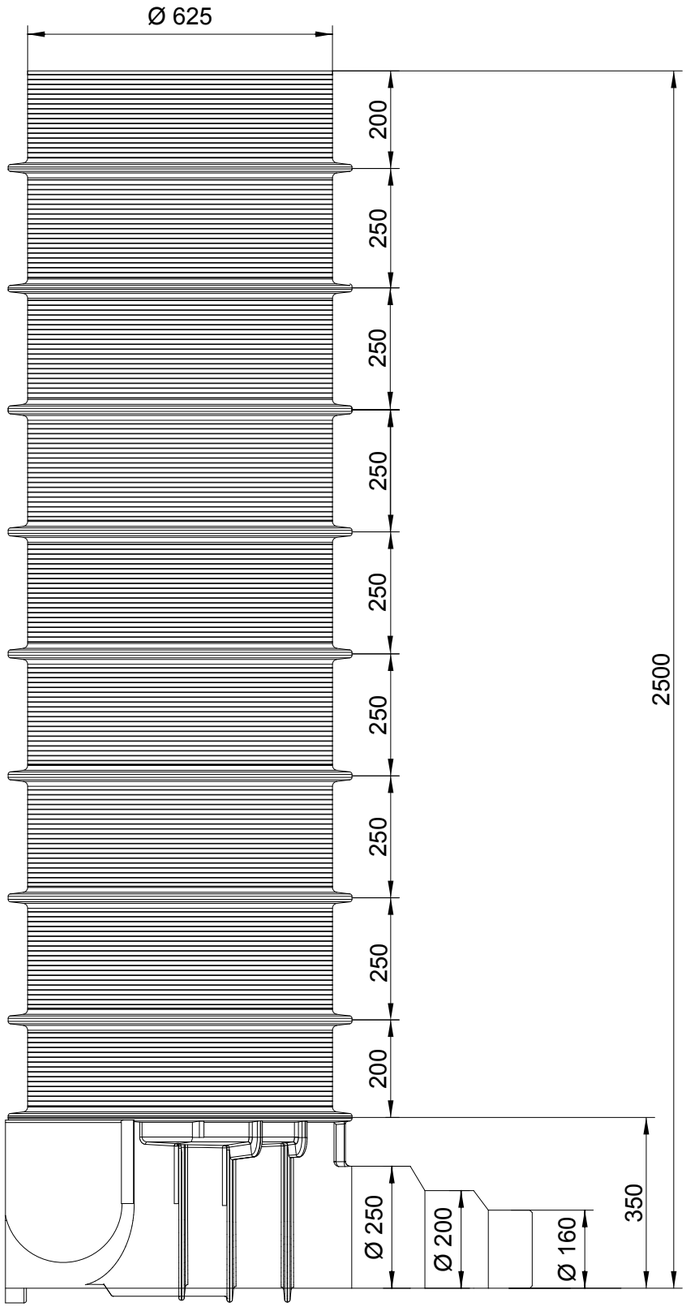

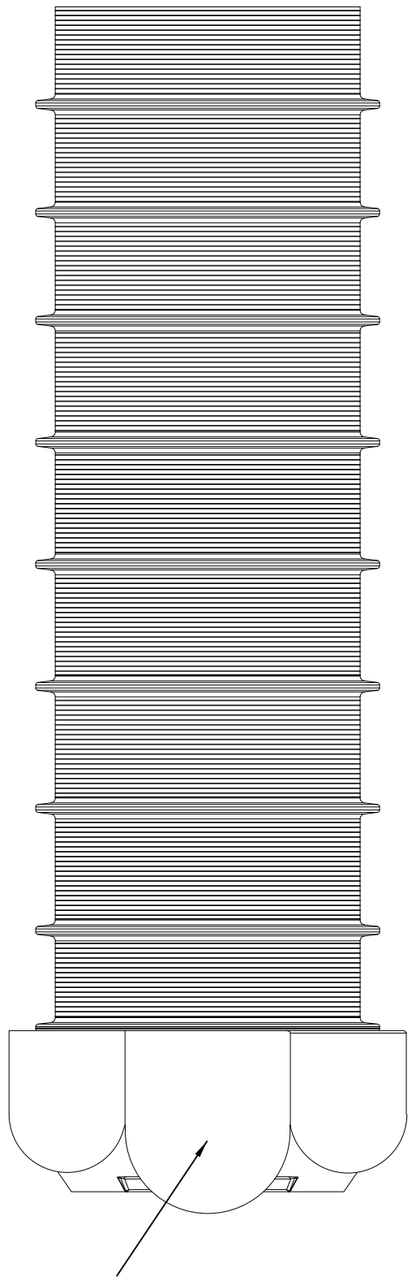

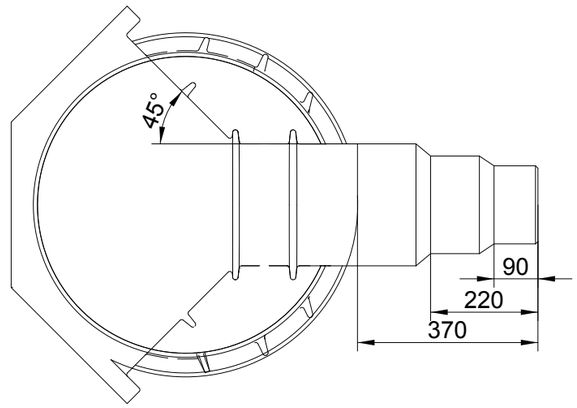

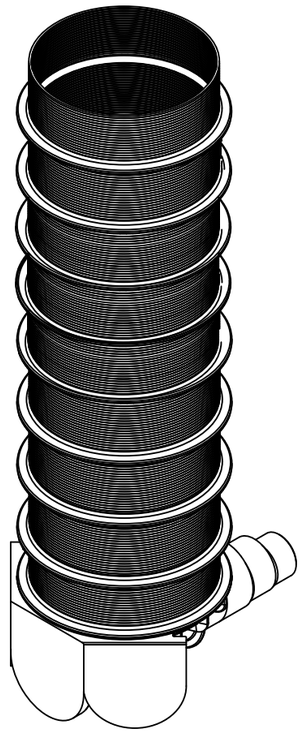

SAMO ZA INFORMACIJO!

PRELIMINARY, FOR INFO ONLY!

				Toleranca			Merilo: Teža:	Standard:
				Po standardu ISO 8015			Material: PE	Dim. Sur.
					Datum:	Uporabnik:	Ime: Jašek FI600X2500 - 3/1 [Y]	
				Konst.:				
				Risal:	3.4.2020		3.4.2020	
				Kontr.:			VTOK/IZTOK DN250/DN200/DN160	
				Kategorija				
							Št. risbe: 1-4564248	Index
							Projekt	
Ozn.	Opomba	Datum	Ime	Status			Zamenjava za:	Zamenjal:

A3