SEPARATEURS DE GRAISSE

RoFett

FICHE TECHNIQUE / 7400075360

Numero du document: M16.1 / 2019

DESCRIPTION DU PRODUIT

Les séparateurs à graisses sont conçus pour conserver et séparer les graisses, les lipides et autres liquides légers des eaux usées. Ils conviennent aux établissements industriels et de restauration tels que les restaurants, les cuisines, les centres commerciaux, etc.

Les eaux usées contaminées doivent être débarrassées des graisses avant d'être évacuées vers les stations d'épuration ou les systèmes d'égouts.

Le séparateur de graisses RoFett est composé de deux chambres, une chambre de décantation et un séparateur de graisses. Dans les deux chambres, la densité des eaux contaminées et les équipements intégrés assurent une séparation efficace des liquides légers de l'eau. Le fond plat de la cuve nous permet d'installer le séparateur de manière autonome dans les sous-sols ou sous les lavabos.

Jusqu'à 100 mg/l de graisses sont autorisés à s'écouler vers les systèmes d'égouts ou jusqu'à 20 mg/l vers les systèmes de traitement des eaux usées.

Il est dimensionné et conçu conformément à à la norme SIST EN 1825-1 et SIST EN 1825-2 : 2002.

FICHE TECHNIQUE RoFett NG 10

AVANTAGE DU SEPARATEURS DE GRAISSE ROTO

- **Grande efficacité de nettoyage**
- Faibles coûts d'entretien
- **Longue durée de vie**
- Installation facile et rapide
- **Livraison rapide**
- Possibilité d'installation ROTO
- **Fabriqué selon les normes européennes**
- Tuyau d'admission apaisant
- **Fond plat du réservoir**
- Produit slovène

Fiche technique	Valeurs
Débit nominal	10 L / s
Volume total	5000 L
Volume du décanteur	2095 L
Volume du séparateur de graisses	2120 L
Quantité maximale de graisse	1220 L
Installation	installation Souterrain
Dimension L x D x H [mm]	2450 x 1800 x 2000-2500 mm
Diamètre des ouvertures de révision	1 x Φ 600
Materiel	Polyethylene [PE]
Tuyau d'entrée et de sortie diamètre	DN 160
Standard	SIST EN 1825-1, SIST EN 1825-2
Teneur en graisse à la sortie	/
Matériau résistant aux UV	Yes
Couvercle	Marche en PE - sur le couvercle jusqu'à 200 kg
Sortie d'eau	Dans les réseaux d'égouts ou les stations d'épuration

RÉSTANCE MÉCANIQUE ET STABILITÉ

Résistance mécanique et stabilité verifiées (Rapport n° P 0865 / 12 – 680 – 2) par l'institut :

Institut national Slovene du bâtiment et du genie civil, Dimičeva ulica 12, 1000 Ljubljana

ÉTANCHÉITÉ

Etanchéité controlée (Rapport n° P 0865 / 12 – 680 – 1)par l'institut:

Institut national Slovène du bâtiment et du génie civil, Dimičeva ulica 12, 1000 Ljubljana

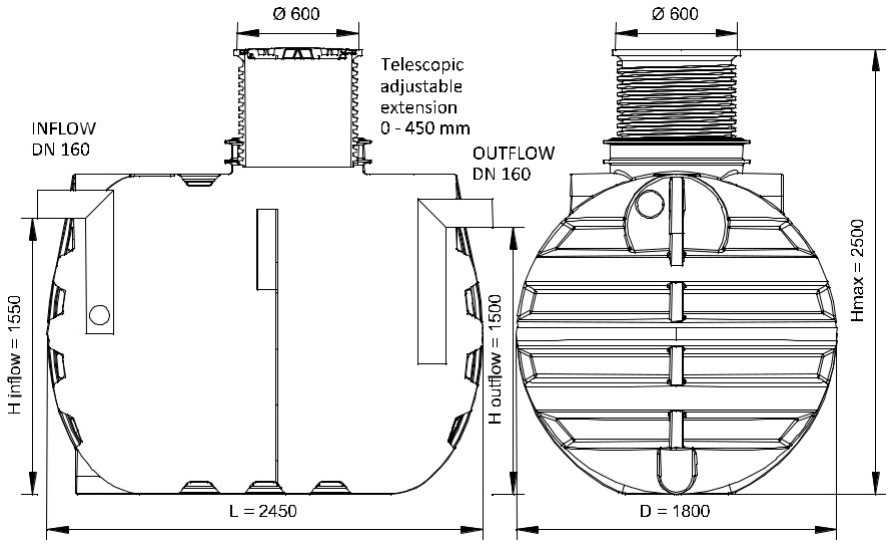

INFORMATIONS SUPPLÉMENTAIRE

INSTALLATION

L'installation du séparateur de graisses RoFett est simple et ne nécessite pas de mécanisation lourde. Pour installer le séparateur, il faut creuser la fosse, installer le séparateur et le remplir d'eau en même temps. Le raccorder aux tuyaux d'entrée et de sortie (raccords DN 110). Suivez les instructions du code QR.

FRANCAIS

OPERATION

L'eau contaminée par les huiles, les graisses et les matières grasses usagées s'écoule dans la première chambre du séparateur. La première chambre a la fonction d'un décanteur, où les solides se déposent au fond et les graisses sont remontées à la surface. L'eau restante mélangée à la graisse s'écoule dans la deuxième chambre qui a une fonction de séparateur secondaire, où la graisse restante est soulevée.

MAINTENANCE

Le contrôle du séparateur à graisses doit être effectué conformément à la carte technique et aux journaux d'exploitation. L'entretien du séparateur à graisses comprend l'élimination des sédiments, des graisses et le nettoyage de la cuve. Le nettoyage de la cuve doit être effectué par le responsable de la maintenance ou une personne autorisée afin de garantir que les déchets sont traités conformément aux dispositions légales.

ROTO FRANCE
27 rue Maurice Flandin
69003 LYON
mail : info@roto-france.com **Service client :**+33 (0)645 01 68 26 **Service technique:** +33 (0) 645 01 68 26 **Page web:** www.rotoECO.eu/fr

Tous droits réservés, y compris les droits de reproduction photomécanique et de stockage sur support électronique.
Le fabricant se réserve le droit de modifier le produit.
Toute utilisation commerciale des processus et procédures de travail assumés dans ce document est interdite.
Bien que les informations, les textes et les photos aient été soigneusement collectés.
Les erreurs ne peuvent pas être complètement exclues.
L'éditeur et les éditeurs ne peuvent assumer la responsabilité légale ou garantir toute information incorrecte.
L'éditeur et les éditeurs sont reconnaissants pour toute suggestion d'amélioration et avertissement d'éventuelles erreurs dans le texte.