CAD Origina SOLID EDGE
VSE spremembe samo v CAD

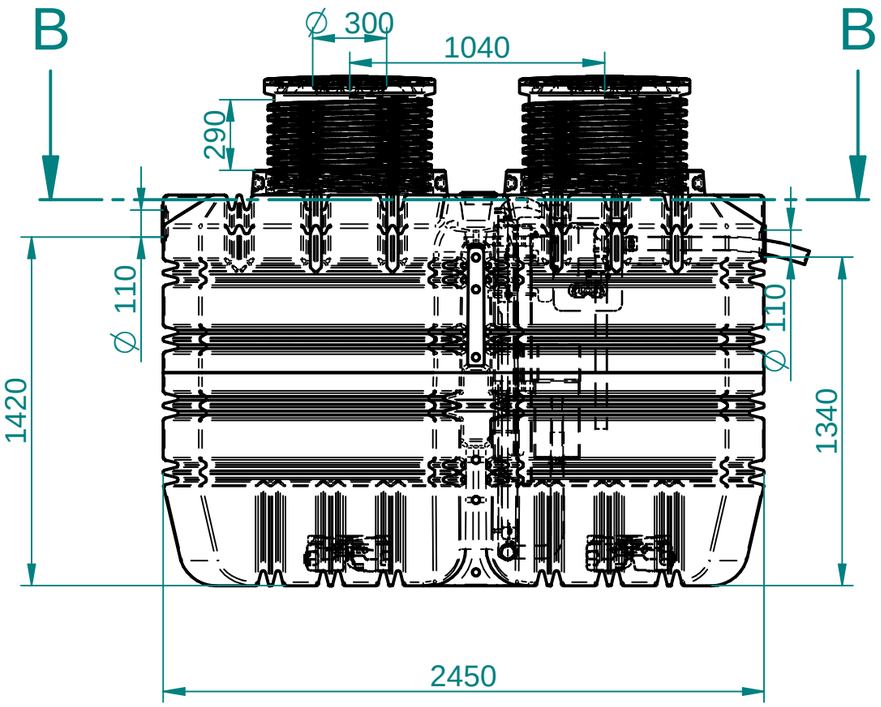

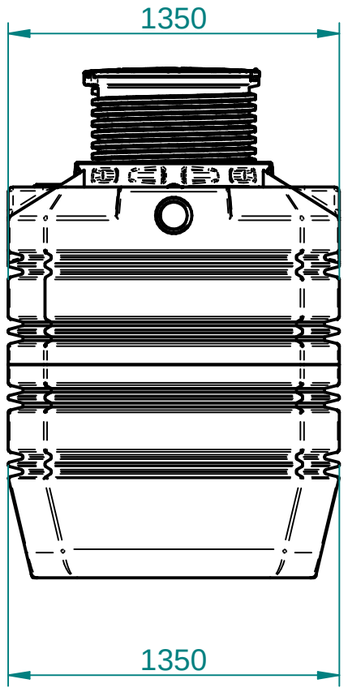

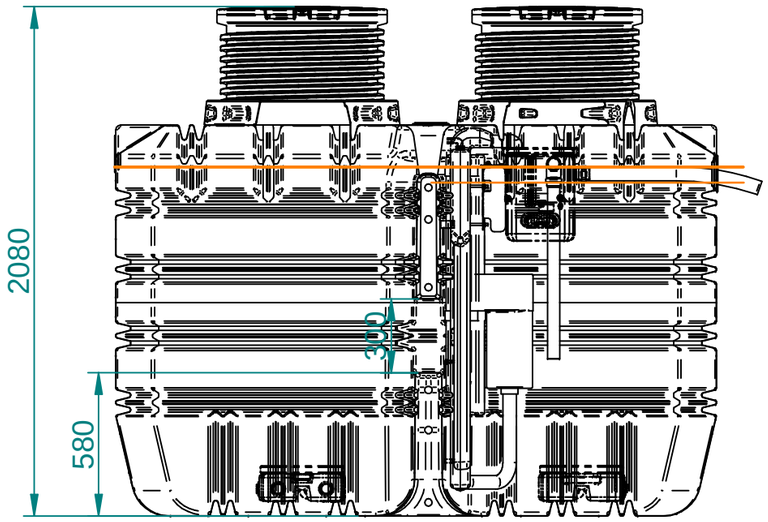

Section A-A

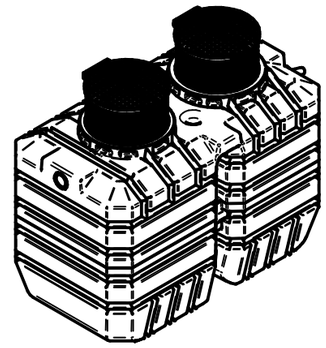

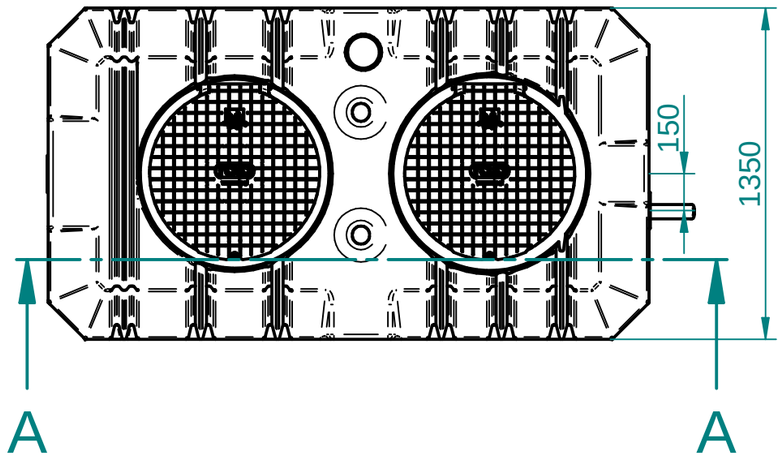

SAMO ZA INFORMACIJO!

PRELIMINARY, FOR INFO ONLY!

Standard

Za tehnične risbe si pridržujemo pravico do sprememb

Nazadnje spremenil alesz dne 2022-10-26 15:31:17
ImeModela: RoOxy 4EW.asm
ImeDokumenta: RoOxy 4EW.dft

				Toleranca		Merilo: 1:25 Teža:	Standard: EN 12566-3
						Material: PE	Dim. Sur.
					Datum:	Uporabnik:	Ime: ECOBOX 4 EW - G
				Konst.:	9. 09. 2022	alesz	
				Risal:	9. 09. 2022	Jens U.	
				Kontr.:			CODE: 7200070500
				Kategorija			
							Št. risbe: 1-V1/4 Index
							Projekt
Ozn.	Opomba	Datum	Ime	Status			Zamenjava za: Zamenjal:

ROTO - PAVLINJEK, proizvodnja plastičnih izdelkov in trženje d.o.o.
Goriška 100, Dimičevo
9000 Murska Sobota, Slovenija
Telefon: +386 (0)2 52 52 174, 172 Fax: +386 (0)2 52 52 171
E-pošta: roto@roto.si Internet: http://www.roto.si

A3